UNICA 20 SKIN

TERMOSIGILLATRICI PER SKIN PACK
TRAY SEALERS FOR SKIN PACK
THERMOSCELLEUSES POUR SKIN PACK
SIEGELMASCHINEN FÜR SKIN PACK
TERMOSELLADORAS PARA SKIN PACK

VALKO®
SINCE 1995

SERIE
LINE
SÉRIE
MODELL
SERIE

UNICA 20 SKIN
A NEW ERA OF PACKAGING

Una nuova era nel packaging - VALKO è leader nel settore e conosce a fondo le necessità di chi vi opera, per questo offriamo modelli diversi ispirati tutti al principio della massima funzionalità e affidabilità. Scopri la termosigillatrice VALKO per la sigillatura in SKIN PACK che soddisfa le tue esigenze. La UNICA 20 SKIN è la macchina per confezionamento SKIN PACK più piccola sul mercato, con un rapporto qualità/prezzo che permette anche alle realtà più piccole di poter usufruire di questa avanzata tecnologia di packaging. Adatta a piccoli e medi laboratori, macellerie, salumerie e gastronomie. Il grande vantaggio dello SKIN è confezionare sottovuoto senza l'utilizzo di aria o gas, il che consente di ottenere una shelf life del prodotto molto più lunga rispetto a quelli trattati con le tecnologie di confezionamento in ATM. Durante la fase di confezionamento, la pellicola aderisce attorno al prodotto tramite il sottovuoto, senza deformarlo, e successivamente viene sigillata alla vaschetta assicurando una chiusura ermetica della confezione. L'alimento resta fermo sul vassoio e nessun liquido viene rilasciato durante la sua vita sullo scaffale. É semplicemente un connubio di successo: dona un aspetto esclusivo al proprio prodotto e gli assicura il massimo della shelf life.

A new era of packaging - Valko, leading company in this field, deeply knows the needs of the people involved in this world. This strength point allow us to offer a wide range of models, all following the same principles: maximum functionality, efficiency and reliability. Discover the VALKO SKIN PACK thermosealing machine that best suits to your needs. UNICA SKIN is the smallest SKIN PACK machine on the market, with a price performance that allows even the smallest businesses to pack their products with this technology. Suitable for small laboratories, butcheries and delis. Perfect to pack fish, meat and baked vegetables granting the maximum shelf life and an excellent presentation. SKIN packaging is the key to promote and preserve your product. The main advantage of this way of packing is the avoiding of any air or gases when vacuuming. This allows obtaining a longer shelf life rather than the one guaranteed with a MAP packing. How does SKIN packaging work? With this process a heated film encloses the product tightly, vacuum is used to draw the film down onto the package, creating a secure and attractive package. Your packed product can now be displayed vertically, horizontally, or even suspended because the film skin fixes the contents of the pack and the complete sealing prevents any liquids in the product from escaping, like a second skin. SKIN packaging: the perfect recipe to provide a unique combination of longer shelf life and a perfect product presentation.

Une nouvelle ère dans le conditionnement – VALKO est leader dans le secteur et connaît à fond les besoins des personnes qui y travaillent et c'est pour ça que nous offrons différents modèles, tous inspirés du principe de la fonctionnalité maximale et fiabilité. Découvre la thermoscelleuse VALKO pour le conditionnement en SKIN PACK qui satisfait tes exigences. La UNICA 20 SKIN est la machine pour le conditionnement SKIN PACK la plus petite sur le marché, avec un rapport qualité/prix qui permet aussi aux plus petites entreprises de pouvoir bénéficier de cette technologie avancée de conditionnement. Adaptée pour petits ateliers, boucheries, charcuteries et traiteurs.
Le grand avantage du conditionnement SKIN est le conditionnement sous vide sans l'utilisation d'air ou de gaz, qui permet d'obtenir une shelf-life du produit beaucoup plus longue par rapport aux produits traités avec les technologies de conditionnement en MAP. Comment fonctionne le conditionnement SKIN? Pendant la phase de conditionnement, par effet du sous vide, le produit est entouré du film skin, sans subir des déformations. Le film vient ensuite soudé sur toute la surface de la barquette, en assurant une fermeture hermétique de l'emballage, qui fixe le contenu et empêche tout écoulement de liquide. Conditionner en SKIN garantit donc un visuel d'emballage attrayant et prolonge au maximum la durée de conservation du produit.

Eine neue Era für Verpackungen - VALKO, der technologische Marktführer, kennt genau die Bedürfnisse der Menschen, die in dieser Branche agieren und hat das Konzept des Versiegelns in jede mögliche Version und Gebrauch, vom Food & Non-Food Bereich, über den Groß- und Einzelhandel bis hin zu den Laboren und Industrien, übersetzt und angepasst. Verschiedene Modelle, welche durch das Prinzip der maximalen Funktionalität, inspiriert wurden. Entdecke VALKO Thermoschweissgeräte für das Konfektionieren in SKIN-PACK, welche Deine Bedürfnisse erfüllt. Die UNICA 20 SKIN ist die kleinste SKIN-PACK Verpackungsmaschine auf dem Markt, durch ein ausgezeichneten Preis-/Leistungsverhältnis, wird es auch dem kleinsten Unternehmen ermöglicht, diese fortgeschrittene Technologie des Verpackens zu benutzen. Geeignet für kleine Labors, Metzgereien, Wursthandel und Feinkostläden. Die SKIN-Verpackung ist die ideale Lösung, für eine perfekte Präsentation und Konservierung Ihres Produktes. Sein grösster Vorteil liegt in der Verpackung unter Vakuum, ohne das Luft oder Gas-Mischungen benutzt werden. Dies ermöglicht eine viel längere Produkthaltbarkeit, als die Verpackung unter Schutzatmosphäre (ATM). Wie funktioniert SKIN-Technologie? Zuerst müssen wir uns vergewissern, dass wir die geeigneten Schalen, den geeigneten Film und natürlich die richtige Skin- Verpackungsmaschine benutzten. Während der Verpackungsphase, wird die Folie um das Produkt herum mittels des Vakuums angedrückt ohne es zu verformen, danach wird die Folie an die Schale hermetisch versiegelt. Das Produkt bleibt auf der Schale fixiert und die Flüssigkeit bleibt im Lebensmittel. Der Film wird somit zur zweiten Haut ("skin") des Produktes. Mit der SKIN-Verpackung erhalten wir somit eine erfolgreiche Verbindung zwischen einer exklusiven Präsentation und der längstmöglichen Haltbarkeit.

Una nueva era en el envase - Valko, líder en este sector, conoce a fondo las necesidades de quienes trabajan en este campo. Esto punto fuerte le ha permitido de desarollar modelos diferentes, todos inspirados al principio de la máxima funcionalidad. Descubre cual de las termoselladoras VALKO para SKIN satisface tus exigencias. La UNICA SKIN es la termoselladora para el envase en SKIN más pequeña del mercado, con una relación calidad/precio que permitede trabajar con esta tecnología también en las empresas pequeñas. El envasado SKIN es la solución ideal para promover y preservar mejor su producto. Adecuada para pequeños laboratorios, carnicerías, charcuterías y delicatesen. Su mayor beneficio es lo de envasar sin el empleo de aire o gas, esto garantiza una duraciòn del producto màs larga con respecto a la de los envasados en atmósfera modificada. Como funciona el envasado SKIN? En un envase SKIN, el film superior se calienta antes de situarse sobre el alimento y con la ayuda del vacío se va a adaptar al producto, sin deformarlo, salvaguardando así su aspecto más natural y original. Por último el film se sella a la bandeja asegurando un cierre hermético y se hace como una segunda piel. A su vez añade características que aportan valores adicionales como pueden ser la retención de los líquidos propios del producto evitando que exude, y la posibilidad de exposición vertical del envase. El envasado SKIN es entonces la combinación ideal para alargar la vida útil del producto y resaltar su apariencia.

VALKO®
SINCE 1995

TERMOSIGILLATRICI PROFESSIONALI
CHE GARANTISCONO RISULTATI DI ALTA QUALITÀ

PROFESSIONAL TRAY SEALERS
THAT GUARANTEE HIGH QUALITY
PACKAGING RESULTS

THERMOSCELLEUSES PROFESSIONNELLES
QUI GARANTISSENT RESULTATS
DE HAUTE QUALITÉ

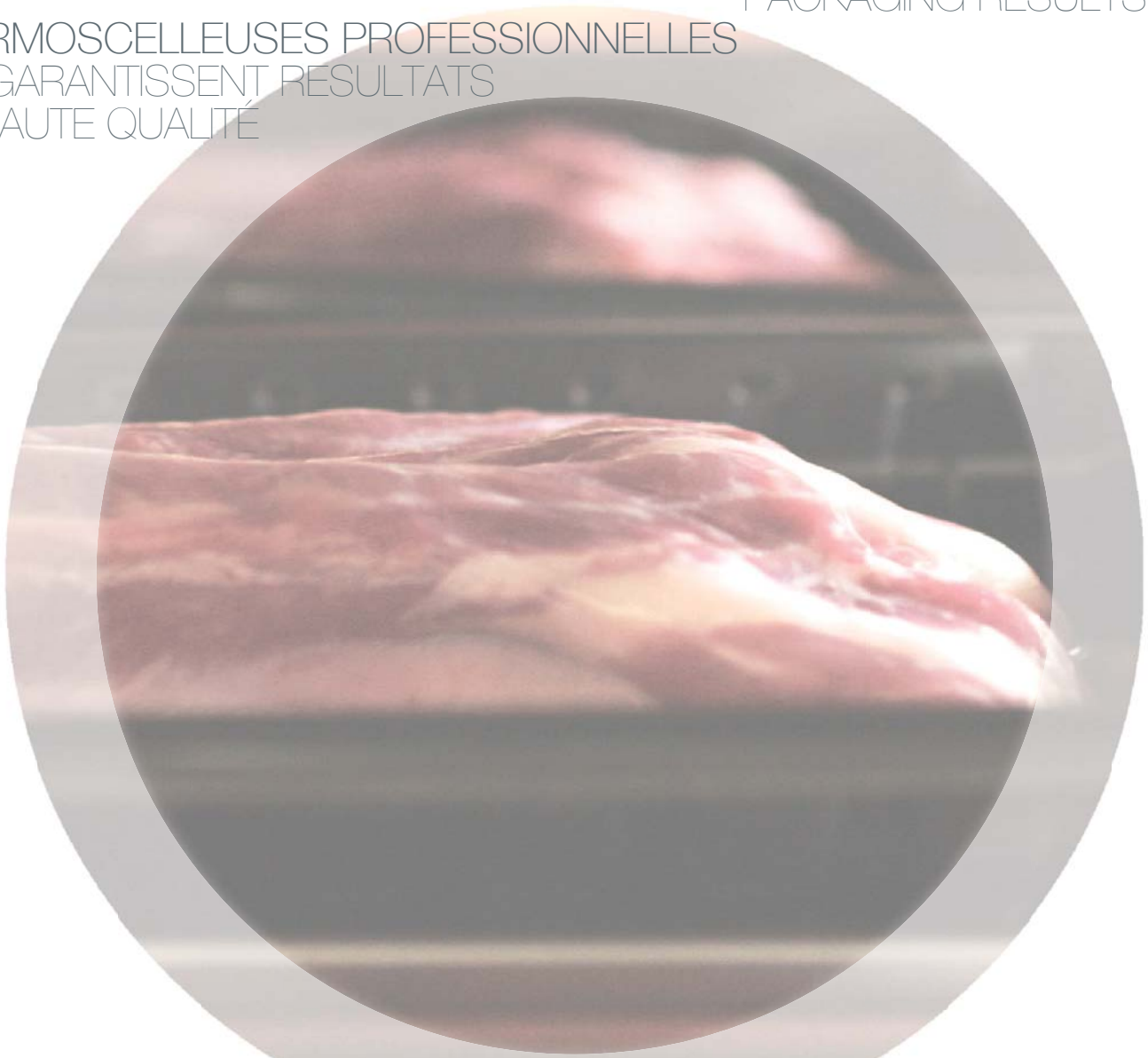

PROFESSIONELLE SIEGELMASCHINEN
DIE HOCHWERTIGE VERPACKUNGS-
ERGEBNISSE GEWÄHRLEISTEN

TERMOSELLADORAS PROFESIONALES
QUE GARANTIZAN RESULTADOS DE GRAN CALIDAD

SERIE
LINE
SÉRIE
MODELL
SERIE

UNICA 20 SKIN

TECHNICAL DETAILS I

SCHEDA TECNICA E CARATTERISTICHE
TECHNICAL DETAILS AND FEATURES
FICHE TECHNIQUE ET CARACTERISTIQUES
TECHNISCHE DETAILS UND MERKMALE
DETALLES TÉCNICOS Y CARACTERÍSTICAS

		UNICA 20 SKIN Cod. 1410V217
	MODELLO MODEL **MODÈLE** MODELL **MODELO**	
	LARGHEZZA WIDTH **LARGEUR** BREITE **ANCHURA**	450 mm
	PROFONDITÀ DEPTH **PROFONDEUR** TIEFE **PROFUNDIDAD**	800 mm
	ALTEZZA HEIGHT **HAUTEUR** HÖHE **ALTURA**	1340 mm
	IMPRONTA MAX. MAX. IMPRESSION **EMPREINTE MAX.** MAX. ABDRUCK **BANDEJA MÁX.**	300 x 210 mm
	ALTEZZA MAX. VASCHETTA MAX. HEIGHT OF THE TRAY **HAUTEUR MAX. BARQUETTE** MAX. SCHALENTIEFE **ALTURA MÁX. BANDEJA**	100 mm
BOBINA ROLL **BOBINE** ROLLE **BOBINA**	**LARGHEZZA MAX.** MAX. WIDTH **LARGEUR MAX.** MAX. BREITE **ANCHURA MAX.**	350 mm
	Ø MAX.	220 mm
	POMPA DEL VUOTO VACUUM PUMP **POMPE À VIDE** VAKUUMPUMPE **BOMBA AL VACÍO**	20 m³/h
	TENSIONE VOLTAGE **TENSION** SPANNUNG **VOLTAJE**	230V~
	POTENZA POWER **PUISSANCE** LEISTUNG **POTENCIA**	2200 W
	PESO WEIGHT **POIDS** GEWICHT **PESO**	146 Kg
	CARRELLATA ON WHEELS **SUR CHARIOT** AUF RÄDERN **CON MUEBLE**	✔
	RIDUTTORI DI VOLUME VOLUME REDUCERS **RÉDUCTEURS DE VOLUME** EINLEGENPLATTEN ZUR VOLUMENREDUZIERUNG **PLACAS DE INSERCIÓN**	3
REQ. MIN. COMPRESSORE MIN. FEATURES REQUIRED COMPRESSED AIR GENERATOR **REQ. MIN. COMPRESSEUR** MIND. ANFORDERUNG DRUCKLUFTKOMPRES-SORS **REQ. MIN.COMPRESOR**	**PRESSIONE IN INGRESSO** INCOMING PRESSURE **PRESSION ENTRÉE** EINGANGSDRUCK **PRESIÓN EN LA ENTRADA**	6 bar
	CAPACITÀ DI GENERAZIONE GENERATION CAPACITY **CAPACITÉ DE GÉNÉRATION** ERZEUGUNGSKAPAZITÄT **CAPACIDAD DE GENERACIÓN**	50 L/min
	SERBATOIO D'ACCUMULO STORAGE AIR TANK **RÉSERVOIR D'ACCUMULATION** LUFTSPEICHER **TANQUE DE ACUMULACIÓN**	5 L
	UTILIZZARE ESCL. ARIA PULITA ED ESSICCATA USE ONLY CLEAN AND DRY AIR **UTILISER UNIQUEMENT DE L'AIR PROPRE ET SEC** NUR SAUBERE UND TRO-CKENE LUFT BENUTZEN **UTILICE SOLAMENTE AIRE LIMPIO Y SECO**	✔
	COMPRESSORE D'ARIA SILENZIATO (INTEGRATO) SILENT COM PRESSED AIR GENERATOR (INTEGRATED) **COMPRESSEUR SILENCIEUX (INTÉGRÉ)** SCHALLGEDÄMPFTER LUFTKOMPRESSOR (INTEGRIERT) **COMPRESOR DE AIRE SILENCIADO (INCORPORADO)**	OPTIONAL 5 L
	COMPRESSORE D'ARIA SILENZIATO (ESTERNO) SILENT COM PRESSED AIR GENERATOR (EXTERNAL) **COMPRESSEUR SILENCIEUX (EXTERNE)** SCHALLGEDÄMPFTER LUFTKOMPRESSOR (EXTERN) **COMPRESOR DE AIRE SILENCIADO (EXTERNO)**	OPTIONAL 15 L
	STAMPO PERSONALIZZATO SKIN PACK CUSTOMIZED SKIN PACKMOULD **OUTILLAGE SPÉCI-FIQUE SKIN PACK** KUNDENSPEZ.SKIN PACK SIE-GELRAHMEN **MOLDE ESPECIAL SKIN PACK**	OPTIONAL
	CICLI CYCLES **CYCLES** ZYKLEN **CICLOS**	2/min
	FUNZIONE SKIN SKIN PACK FUNCTION **FONCTION SKIN** SKIN FUNKTION **ENVASE EN SKIN**	✔
	PANNELLO OPERATORE E PLC CONTROL PANEL AND PLC **PANNEAU OPÉRATEUR ET PLC** BEDIENUNGSFELD UND SPS **PANEL OPERADOR Y PLC**	✔

VALKO®
SINCE 1995

SKIN					
✓	100 mm	✓	2/min	20 m³/h	CUSTOMIZED MOULD

SERIE
LINE
SÉRIE
MODELL
SERIE

UNICA 20 SKIN
HIGHLIGHTS

ATTREZZATURE E ACCESSORI
EQUIPMENT AND ACCESSORIES
EQUIPEMENTS ET ACCESSOIRES
AUSSTATTUNG UND ZUBEHÖR
EQUIPOS Y ACCESORIOS

Costruita con materiali di alta qualità: interamente in acciaio inox e alluminio e con componenti altamente affidabili, per dare il meglio dell'affidabilità e robustezza.

Built with high-quality materials: entirely made of stainless steel and aluminium, built with tested components to give the best reliability and sturdiness

Construite avec matériaux de haute qualité: construite entièrement en acier inox et alluminium et avec des composants hautement fiables, afin de rendre la meilleure fiabilité et solidité.

Gebaut mit hochwertigen Materialien: Komplett aus Edelstahl und Aluminium und mit hoch zuverlässigen Komponenten, um die höchste Verlässlichkeit und Robustheit zu bieten.

Construida con materiales de gran calidad: enteramente construida con acero inoxidable, aluminio y elementos de confianza para la mejor fiabilidad y resistencia.

VALKO®
SINCE 1995

LA PIÙ PICCOLA MACCHINA SUL MERCATO PER SKIN PACK
IN SOLI 45CM DI LARGHEZZA IL MASSIMO DELLA PROFESSIONALITÀ
PER IL CONFEZIONAMENTO SKIN PACK

THE SMALLEST SKIN PACK SEALER ON THE MARKET
45CM OF WIDTH THAT EMBODY THE BEST OF
TECHNOLOGY AND PROFESSIONALITY
TO ENSURE AN IDEAL SKIN PACK SEALING

LA MACHINE LA PLUS PETITE SUR LE
MARCHÉ POUR LE SKIN PACK
SEULEMENT EN 45CM DE LARGEUR
LE MAXIMUM DE LA PROFESSIONNALITÉ
POUR LE CONDITIONNEMENT SKIN PACK

DIE KLEINSTE SKIN PACK-SIEGELMASCHINE AUF DEM MARKT
45CM BREITE GESPICKT MIT HÖCHSTER TECHNOLOGIE UND
PROFESSIONALITÄT FÜR SKIN-VERPACKUNG

LA MÀS PEQUEÑA DEL MERCADO PARA EL ENVASE EN SKIN
EN SOLO 45 CM DE ANCHURA EL MÁXIMO DE
LA PROFESIONALIDAD PARA EL ENVASE EN SKIN

SERIE
LINE
SÉRIE
MODELL
SERIE

UNICA 20 SKIN
HIGHLIGHTS

PANNELLO OPERATORE SIEMENS
CONTROL PANEL BY SIEMENS
PANNEAU DE COMMANDES SIEMENS
DIGITALES SIEMENS BEDIENFELD
PANEL DE MANDOS SIEMENS

Il pannello operatore é semplice ed intuitivo, permette di regolare i parametri della macchina adattandola perfettamente alle proprie esigenze di confezionamento.

User-friendly and intuitive Control Panel that allows yout to set all the sealing parameters according to the product you have to pack.

Le panneau de commandes simple et intuitif, permet d'ajuster les paramètres de la machine en l'adaptant parfaitement aux exigences de conditionnement.

Einfaches und intuitives Bedienfeld mit dem Sie alle Parameter der Maschine optimal auf Ihr Produkt abstimmen können.

Panel de mandos muy simple que permite de arreglar los parámetros de la máquina para perfectamente adaptarla a cada necesidad de envase.

VALKO®
SINCE 1995

GESTIONE CON PLC E PANNELLO OPERATORE SIEMENS

LA FUNZIONALITÀ DI QUESTE MACCHINE È
INTERAMENTE GESTITA DA UN PLC PROGRAMMABILE
CON INTERFACCIA UTENTE SU PANNELLO DIGITALE

TRAY SEALERS WITH A PROGRAMMABLE PLC BY SIEMENS

THE FUNCTIONALITY OF THESE MACHINES
IS ENTIRELY MANAGED BY A PROGRAMMABLE PLC
WITH AN USER-INTERFACE ON A DIGITAL PANEL

GESTION PAR PLC ET PANNEAU DE COMMANDES SIEMENS

LA FONCTIONNALITÉ DE CES MACHINES EST COMPLÈTEMENT
GÉRÉE PAR UN PLC PROGRAMMABLE AVEC INTERFACE
UTILISATEUR SUR PANNEAU DIGITALE

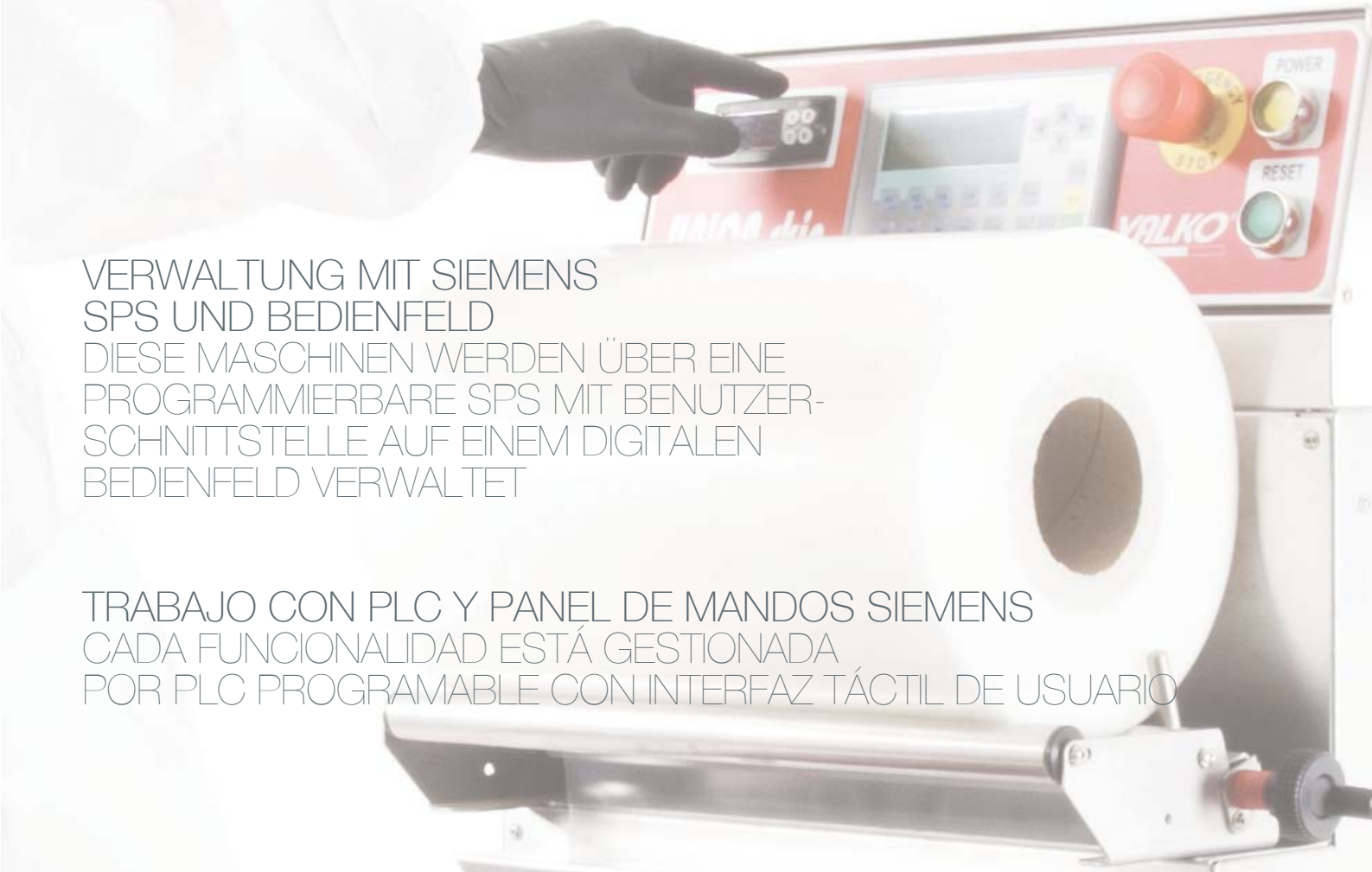

VERWALTUNG MIT SIEMENS SPS UND BEDIENFELD

DIESE MASCHINEN WERDEN ÜBER EINE
PROGRAMMIERBARE SPS MIT BENUTZER-
SCHNITTSTELLE AUF EINEM DIGITALEN
BEDIENFELD VERWALTET

TRABAJO CON PLC Y PANEL DE MANDOS SIEMENS

CADA FUNCIONALIDAD ESTÁ GESTIONADA
POR PLC PROGRAMABLE CON INTERFAZ TÁCTIL DE USUARIO

SERIE
LINE
SÉRIE
MODELL
SERIE

UNICA 20 SKIN
HIGHLIGHTS

CONFEZIONAMENTO SKIN PACK
PACKAGING WITH SKIN PACK
CONDITIONNEMENT SKIN PACK
SKIN PACK -VERPACKUNGEN
ENVASE SKIN

Regolazione di temperatura indipendente fino a 200°C max per il miglior controllo e la massima efficacia del confezionamento SKIN PACK.

Independent temperature setting, up to 200°C max, to guarantee precise temperature control and an excellent sealing efficiency.

Régulation indépendante de la température jusqu'à 200°C max pour assurer le contrôle précis de la température et une excellente efficacité de soudure.

Unabhängige Temperaturregelung bis max 200°C garantieren höchste Kontrolle und Effizienz der Konfektionierung in SKIN PACK.

Control indepediente de la temperatura hasta un máximo de 200°C para una mejor gestión y eficacia del envase en SKIN.

LA TEMPERATURA COSTANTE DI SALDATURA
E LA PRESSIONE DI TENUTA
GARANTISCONO UN RISULTATO DI SIGILLATURA OTTIMALE

THE STEADY SEALING TEMPERATURE
AND THE GRANTED WORKING PRESSURE
ENSURE THE BEST SEALING OUTCOME

VALKO®
SINCE 1995

LA TEMPÉRATURE DE SOUDURE
CONSTANTE ET LA PRESSION
GARANTISSENT UN RÉSULTAT OPTIMAL

KONSTANTE TEMPERATUR UND DRUCK
GARANTIEREN EIN OPTIMALES SCHWEISSERGEBNIS

LA TEMPERATURA DE SOLDADURA
CONSTANTE Y LA PRESIÓN DE TRABAJO
GARANTIZAN UN RESULTADO DE SELLADO EXCELENTE

SERIE
LINE
SÉRIE
MODELL
SERIE

UNICA 20 SKIN
HIGHLIGHTS

CONFEZIONAMENTO SKIN PACK
PACKAGING WITH SKIN PACK
CONDITIONNEMENT SKIN PACK
SKIN PACK -VERPACKUNGEN
ENVASE SKIN

La UNICA 20 SKIN permette il confezionamento su plastica rigida, plastica espansa e cartoncino. Ideale per molti prodotti, come tagli di carne pregiata, pesce, crostacei, frutti di mare e formaggi. Per un packaging accattivante che permette la miglior presentazione del prodotto.

With our UNICA 20 SKIN you can SKIN PACK on rigid plastic, expanded plastic and on cardboard. Perfect to pack quality meat cuts, fish, shellfish, seafood and cheese. In order to obtain an ideal product display.

La UNICA 20 SKIN permet le conditionnement SKIN PACK sur plastique rigide, plastique expansé et carton. Elle est la machine idéale pour beaucoup de types de produit, tels que pièces de viande de haute qualité, poisson, crustacés, fruits de mer et fromages. Pour un packaging attrayant qui permet la meilleure présentation du produit.

Die UNICA 20 SKIN ermöglicht die Skin–Konfektionierung auf Hartplastik und expandiertem Kunststoff und Karton. Ideal für viele Produkte wie hochwertige Fleischstücke, Fisch, Krustentiere, Meeresfrüchte und Käse. Für ein ansprechendes Verpackungsergebnis und optimale Präsentation Ihres Produktes.

Con la UNICA 20 SKIN se puede envasar en plástico rígido, expandido y en cartón. Perfecta para carne de calidad, pescado, crustáceos, mariscos y quesos. Para un envase actractivo que permita la mejor presentación posible del producto.

VALKO®
SINCE 1995

OTTIMA VISIBILITÀ

GREAT VISIBILITY

TRÈS BONNE VISIBILITÉ

BESTE VISIBILITÄT

ÓPTIMA VISIBILIDAD

SERIE
LINE
SÉRIE
MODELL
SERIE

UNICA 20 SKIN
HIGHLIGHTS

CONFIGURAZIONE STAMPI
MOULDS CONFIGURATION
CONFIGURATION OUTILLAGES
KONFIGURATION DER SIEGELRAHMEN
CONFIGURACIÓN DE LOS MOLDES

MASSIMA FLESSIBILITÀ
La UNICA 20 SKIN grazie agli stampi completi di fustellatura consente di ottimizzare al massimo la presentazione del prodotto all'interno della vaschetta. Per esaltare ancora di più i prodotti, VALKO è in grado di realizzare stampi SKIN PACK personalizzati su richiesta del cliente.

MAXIMUM FLEXIBILITY
Thanks to the profile cut mould set with our UNICA SKIN you can display your product at its best in the selected tray. To obtain an even better result we can realize customized SKIN PACK cardboard trays upon request.

FLEXIBILITÉ MAXIMALE
La UNICA 20 SKIN grâce aux outillages avec découpe permet d'optimiser au maximum la présentation du produit dans la barquette.Pour exalter encore plus les produits, VALKO peut réaliser des outillages personnalisés pour SKIN PACK pour carton.

MAXIMALE FLEXIBILITÄT
Die UNICA 20 SKIN optimiert Dank Siegelrahmen und -Platte komplett mit Konturenschnitt, die Präsentation des Produktes innerhalb der Verpackung. Um ein besseres Ergebnis zu erhalten, können wir kundenspezifische SKIN Pack Druckvorrichtungen realisieren.

FLEXIBILITÉ MAXIMALE
Gracias a los moldes con recorte la UNICA 20 SKIN garantiza una presentación optimal del producto envasado en la bandeja. Para obtener un resultado aún mejor en VALKO podemos realizar también cartón personalizado para el envase SKIN, a solicitud.

CONFIGURAZIONE CONFIGURATION CONFIGURATION KONFIGURATION CONFIGURACIÓN	STAMPO COMPLETO FUSTELLATO SEALING PLATE WITH MOULD AND PROFILE CUT OUTILLAGE COMPLET AVEC DECOUPE A RAS BORD DE LA BARQUETTE SIEGELRAHMEN UND-PLATTE MIT KONTURENSCHNITT MOLDES CON RECORTE PERIMETRAL

SINGOLO SINGLE SIMPLE 1-FACH SIMPLE	**300 X 210 mm**

DOPPIO TWO TRAYS DOUBLE 2-FACH DOS BANDEJAS	**230 X 148 mm**

STAMPI PERSONALIZZATI CUSTOMIZED MOULDS OUTILLAGES SPÉCIFIQUES KUNDENSPEZIFISCHE SIEGELRAHMEN MOLDES ESPECIALES	

IMPORTANTE L'altezza massima possibile delle vaschette è di 100 mm; tutte le grandezze sono indicate in mm (millimetri) e sono intese come dimensioni massime possibili; ulteriori tipi di stampi sono possibili su richiesta.
IMPORTANT The maximum height of the trays can be 100 mm; all sizes are indicated in mm (millimetres) and are intended as the maximum sizes possible; additional types of moulds are available on request.
ATTENTION La hauteur maximale des barquettes peut être de 100 mm; toutes les dimensions sont indiqués en mm (millimètres) et ce sont les tailles maximales possibles, d'autres types de moules sont disponibles sur demande
ZU BEACHTEN Die maximale Schalenhöhe ist 100 mm; alle Größen sind in mm (Millimeter) angegeben und sind als maximal mögliche Größen zu verstehen; andere Konfigurationen sind auf Anfrage erhältlich.
IMPORTANTE La altura máxima posible de las bandejas es 100 mm, todas las dimensiones están indicadas en mm (milímetros) y se consideran dimensiones máximas posibles; otros tipos de moldes están disponibles bajo petición.

SERIE
LINE
SÉRIE
MODELL
SERIE

UNICA 20 SKIN
OPTIONALS

STAMPI COMPLETI FUSTELLATI
MOULDS WITH DIE AND PROFILE CUT
OUTILLAGES COMPLETS AVEC DECOUPE
A RAS BORD DE LA BARQUETTE
SIEGELRAHMEN UND -PLATTEN MIT KONTURENSCHNITT
MOLDE CON RECORTE PERIMETRAL

PIASTRA SALDANTE CON FUSTELLATURA E STAMPO SINGOLA IMPRONTA PER VASCHETTE SKIN PACK B6 (250X180 mm)
SEALING PLATE WITH PROFILE CUT AND SINGLE MOULD TOOL FOR SKIN PACK TRAYS B6 (250X180 mm)
PLAQUE DE CHAUFFE AVEC COUPE AUX CONTOURS ET OUTILLAGE À EMPREINTE UNIQUE POUR BARQUETTES SKIN PACK B6 (250X180 mm)
EINFACHER SIEGELRAHMEN UND- PLATTE MIT KONTURENSCHNITT FÜR SKIN PACK SCHALENGRÖSSE B6 (250X180 mm)
PLANCHA SOLDADORA CON RECORTE PERIMETRAL Y MOLDE PARA SELLAR UNA BANDEJAS B6 SKIN PACK (250X180 mm)

Cod. 0404VD29

PIASTRA SALDANTE CON FUSTELLATURA E STAMPO DOPPIA IMPRONTA PER VASCHETTE SKIN PACK B5 (230X145 mm)
SEALING PLATE WITH PROFILE CUT AND DOUBLE MOULD TOOL FOR SKIN PACK TRAYS B5 (230X145 mm)
PLAQUE DE CHAUFFE AVEC COUPE AUX CONTOURS ET OUTILLAGE À DOUBLE EMPREINTE POUR BARQUETTES SKIN PACK B5 (230X145 mm)
DOPPELTER SIEGELRAHMEN UND- PLATTE MIT KONTURENSCHNITT FÜR SKIN PACK SCHALENGRÖSSE B5 (230X145 mm)
PLANCHA SOLDADORA CON RECORTE PERIMETRAL Y MOLDE PARA SELLAR DOS BANDEJAS B5 SKIN PACK (230X145 mm)

Cod. 0404VC96

STAMPO PERSONALIZZATO CON FUSTELLATURA PER VASCHETTE SKIN
CUSTOMIZED MOULD WITH PROFILE CUT FOR SKIN PACK
OUTILLAGE PERSONNALISE AVEC DECOUPE A RAS BORD DE LA BARQUETTE POUR BARQUETTE SKIN PACK
KUNDENSPEZIFISCHER SIEGELRAHMEN UND- PLATTE MIT KONTURENSCHNITT FÜR SKIN PACK
MOLDE PERSONALIZADO CON RECORTE PARA SKIN PACK

Cod. UNISKFUS

VALKO®
SINCE 1995

SERIE
LINE
SÉRIE
MODELL
SERIE

UNICA 20 SKIN
OPTIONALS

ATTREZZATURE E ACCESSORI
EQUIPMENT AND ACCESSORIES
EQUIPEMENTS ET ACCESSOIRES
AUSSTATTUNG UND ZUBEHÖR
EQUIPOS Y ACCESORIOS

COMPRESSORE D'ARIA 6L
Compressore d'aria silenziato con serbatoio d'accumulo, (integrato nel supporto a mobile).

AIR GENERATOR 6L
Silent compressed air generator with air tank, (to be placed into cabinet).

COMPRESSEUR 6L
Compresseur silencieux avec réservoir, (à intégrer dans le piètement mobile).

LUFTKOMPRESSOR 6L
Schallgedämpfter Luftkompressor mit Luftspeicher, (für Untergestell).

COMPRESOR DE AIRE 6L
Compresor de aire silenciado con tanque de acumulación, (incorporado en el mueble de soporte).

Cod. 0404V252

COMPRESSORE D'ARIA 15L
Compressore d'aria silenziato con serbatoio d'accumulo (esterno).

AIR GENERATOR 15L
Silent compressed air generator with air tank (external).

COMPRESSEUR 15L
Compresseur silencieux avec réservoir (externe).

LUFTKOMPRESSOR 15L
Schallgedämpfter Luftkompressor mit Luftspeicher (Extern).

COMPRESOR DE AIRE 15L
Compresor de aire silenciado con tanque de acumulación (externo).

Cod. 1408V043

VALKO®
SINCE 1995

SERIE
LINE
SÉRIE
MODELL
SERIE

UNICA 20 SKIN

TECHNICAL DETAILS II

DIMENSIONI ESTERNE
EXTERNAL DIMENSION
DIMENSIONS EXTERIEURES
AUSSENMASS
DIMENSION EXTERIOR

LARGHEZZA WIDTH **LARGEUR** BREITE **ANCHURA**

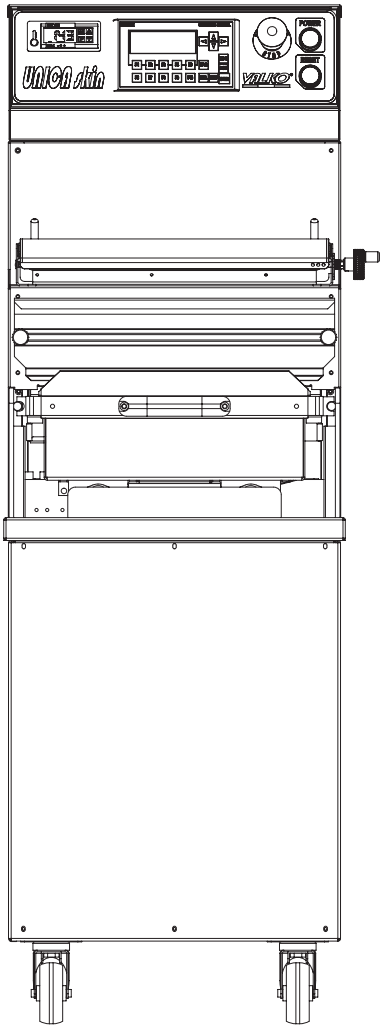

ALTEZZA HEIGHT **HAUTEUR** HÖHE **ALTURA**

PROFONDITÀ DEPTH **PROFONDEUR** TIEFE **PROFUNDIDAD**

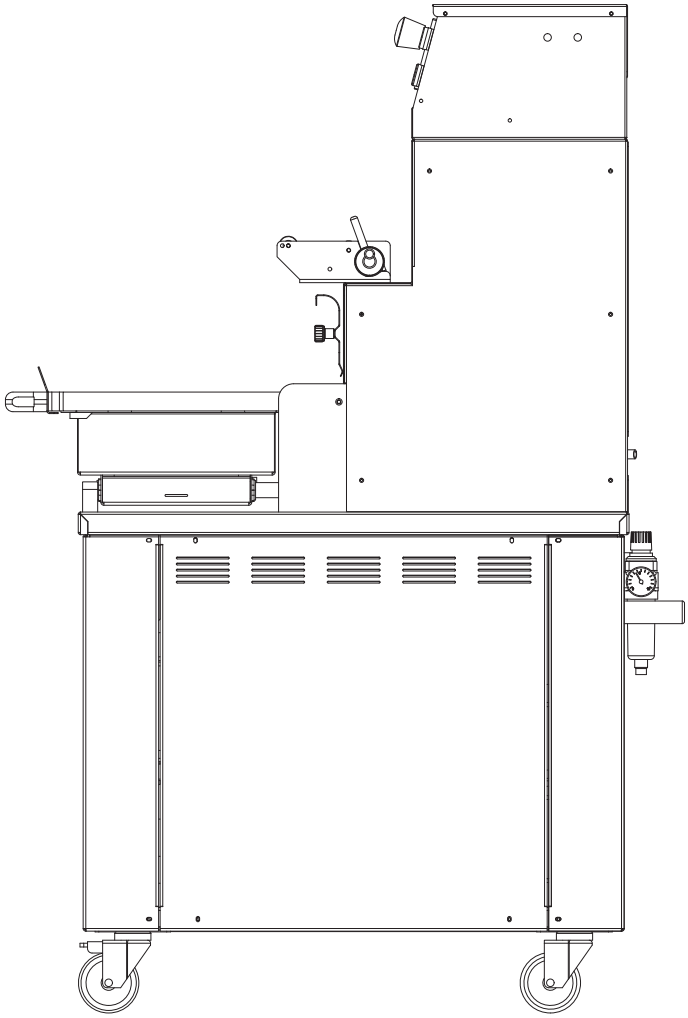

	UNICA 20 SKIN
LARGHEZZA WIDTH **LARGEUR** BREITE **ANCHURA**	450 mm
PROFONDITÀ DEPTH **PROFONDEUR** TIEFE **PROFUNDIDAD**	800 mm
ALTEZZA HEIGHT **HAUTEUR** HÖHE **ALTURA**	1340 mm

VALKO®
SINCE 1995

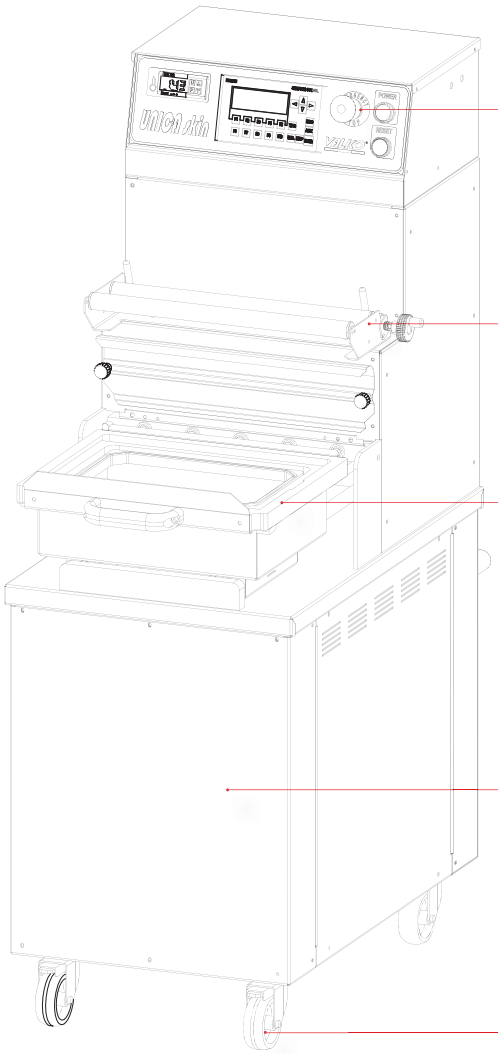

PANNELLO OPERATORE E PLC
CONTROL PANEL AND PLC
PANNEAU OPÉRATEUR ET PLC
BEDIENUNGSFELD UND SPS
PANEL OPERADOR Y PLC

CARICAMENTO E PASSAGGIO FILM BOBINA
LOADING AND PASSAGE OF THE FILM REEL
CHARGEMENT ET PASSAGE FILM BOBINE
LADUNG UND DURCHGANG DER FOLIE
CARGA Y PASO DE LA BOBINA DE FILM

VASCA IN ACCIAIO INOX
LOWER CHAMBER IN STAINLESS STEEL
CUVE EN ACIER INOX
UNTERE KAMMER AUS ROSTFREIEM STAHL
CÁMARA EN ACERO INOX

POMPA DA 20 M³/H E COMPRESSORE INTEGRATI
INTEGRATED 20 M³/H VACUUM PUMP AND AIR COMPRESSOR
POMPE À VIDE 20 M³/H ET COMPRESSEUR INTÉGRÉ
INTEGRIERTE 20 M³/H VAKUUMPUMPE UND LUFTKOMPRESSOR
BOMBA 20 M³/H Y COMPRESOR DE AIRE INTEGRADOS

RUOTE ANTERIORI FRENATE
FRONT WHEELS WITH BRAKES
ROUES ANTÉRIEURES DE FREINAGE
VORDERRÄDER MIT BREMSE
RUEDAS DELANTERAS FRENADAS

SERVIZIO CLIENTI
CUSTOMER CARE
SERVICE CLIENT
KUNDENSERVICE
SERVICIO AL CLIENTE

Da più di 20 anni disponiamo di una vasta rete di partner tecnici che oltre ad occuparsi della vendita sono in grado di fornire tutta l'assistenza necessaria per l'utilizzo e la manutenzione delle nostre attrezzature.

- TERMOSIGILLATRICI PERSONALIZZATE
- INSTALLAZIONE CON DIMOSTRAZIONE
- RICETTARIO PER LA CUCINA ORGANIZZATA
- ASSISTENZA TECNICA TELEFONICA
- PROGETTAZIONE, PRODUZIONE E COMMERCIALIZZAZIONE - MADE IN ITALY

For more than 20 years, we cooperate with a great net of technical partners who not only care about sales but also provide technical service for the use and maintenance of our appliances.

- CUSTOMIZED TRAY SEALERS
- INSTALLATION AND DEMONSTRATION
- RECIPES FOR AN ORGANIZED KITCHEN
- TECHNICAL TELEPHONE SERVICE
- DEVELOPMENT, PRODUCTION AND COMMERCE - MADE IN ITALY

Depuis plus de 20 ans nous disposons d'un vaste réseau de partnaires techniques, qui ne s'occupe pas seulement des ventes, mais assurent aussi toute l'assistance nécessaire pour l'utilisation et l'entretien de nos machines.

- THERMOSCELLEUSES SUR MESURE
- INSTALLATION AVEC DÉMONSTRATION
- LIVRE DE RECETTES POUR UNE CUISINE BIEN ORGANISÉE
- ASSISTANCE TECHNIQUE TÉLÉPHONIQUE
- CONCEPTION, PRODUCTION ET COMMERCIALI SATION - MADE IN ITALY

Seit über 20 Jahren verfügen wir über ein ausgedehntes Netzwerk von Technik-Partnern, die neben dem Verkauf auch die notwendige Unterstützung bei der Innbetriebnahme und Wartung unserer Geräte bieten.

- KUNDENSPEZIFISCHE SIEGELMASCHINEN
- GERÄTEINSTALLATION UND PRODUKTEINFÜHRUNG
- REZEPTSAMMLUNG FÜR DIE ORGANISIERTE KÜCHE
- TECHNISCHER TELEFONSERVICE
- ENTWICKLUNG, PRODUKTION UND VERTRIEB - MADE IN ITALY

Desde hace más de veinte años tenemos una amplia red de socios técnicos que no solamente venden sino también ofrecen la asistencia necesaria para el uso y el mantenimiento de nuestras máquinas.

- TERMOSELLADORAS A MEDIDA
- INSTALACIÓN CON DEMOSTRACIÓN
- RECETARIO PARA UNA COCINA BIEN ORGANIZADA
- ASISTENCIA TÉCNICA TELEFÓNICA
- DISEÑO, PRODUCCIÓN Y COMERCIALIZACIÓN - MADE IN ITALY

VALKO®
SINCE 1995

DA PIÙ DI 20 ANNI IL PARTNER
PER IL VOSTRO SUCCESSO

YOUR PARTNER OF SUCCESS
FOR MORE THAN 20 YEARS

VOTRE PARTENAIRE DE SUCCÈS
DEPUIS PLUS DE 20 ANS

IHR PARTNER FÜR ERFOLG
SEID MEHR ALS 20 JAHREN

SU SOCIO DE ÉXITO
POR MÁS DE 20 AÑOS

VALKO®
SINCE 1995

VALKO SRL
Via Berlino, 1
24040 Bottanuco
Bergamo, Italy

www.valko.com
info@valko.com

+39.035.4992010
+39.035.4992015

#academycbvalko

Valko srl

academy CB VALKO

academy CB VALKO

Valko srl

VISIT OUR WEBSITE

MADE IN ITALY

Management System
ISO 9001:2008
www.tuv.com
ID 9105082848

Le fotografie rappresentate contengono optionals.
Pictures are shown with accessories.
Les photos représentées sont avec des options.
Die Produktbilder sind mit Zubehör abgebildet.
Las fotografías muestran los opcionales.

La ditta VALKO si riserva il diritto di apportare qualsiasi modifica per il miglioramento delle sue apparecchiature.
The company VALKO reserves the right to make amendments to its equipment in order to improve it.
Document non contractuel. La VALKO pratique une politique d'amélioration permanente et se réserve le droit de modifier ses appareils sans notification préalable.
Das Unternehmen VALKO behält sich vor, Änderungen oder Ergänzungen der bereitgestellten Informationen oder Daten vorzunehmen.
La empresa VALKO se reserva el derecho de realizar modificaciones para mejorar sus aparatos.